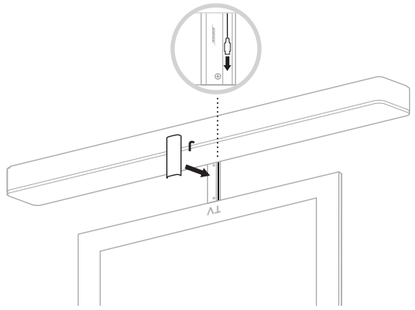

7

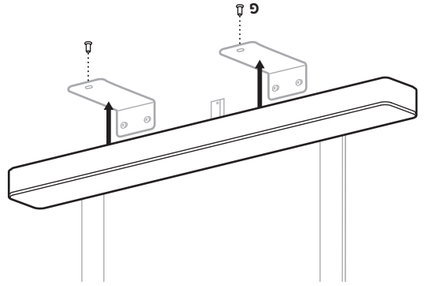

6

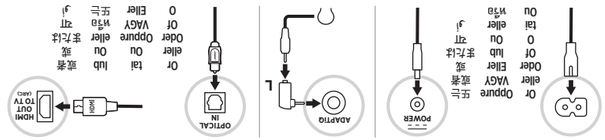

5

Connect applicable cables.
Tilslut relevante kabler.
Schließen Sie die entsprechenden Kabel an.
Toepasselijke kabels aansluiten.
Conecte los cables según corresponda.
Liitä tarvittavat kaapelit.
Raccordez les câbles correspondants.
Collegare i cavi necessari.
Csatlakoztassa a megfelelő kábeleket.
Koble til aktuelle kabler.

Podłącz odpowiednie przewody.
Conecte os cabos aplicáveis.
Anslut tillämpliga kablar.
ตรวจสอบการเชื่อมต่อสายเคเบิลที่เหมาะสม
해당 케이블을 연결합니다.
连接适用的电缆。
Lidhni tarvitavat kaapelit.
連接適用連接線。
適合するケーブルを接続します。
ការតភ្ជាប់ខ្សែដែលសមស្រប
ต่อสายเคเบิลที่เหมาะสม
Kobl til aktuelle kabler.

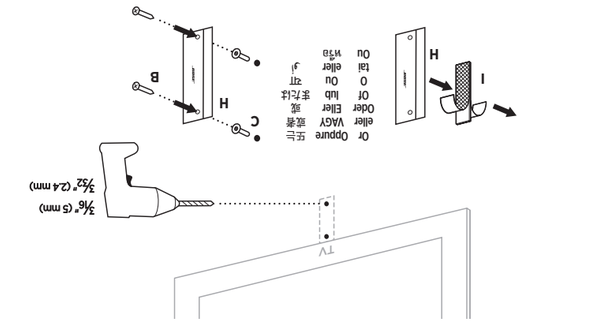

2

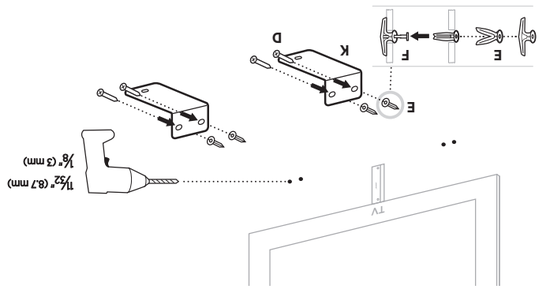

3

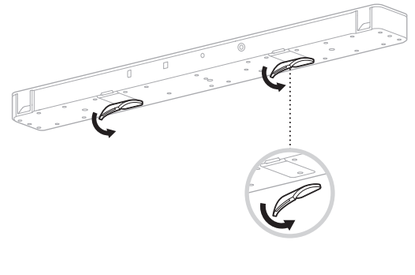

4

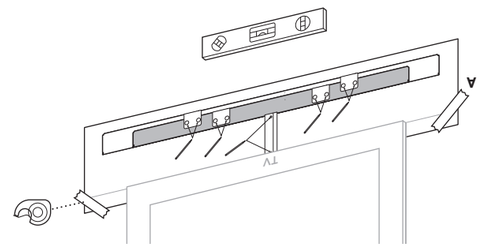

1

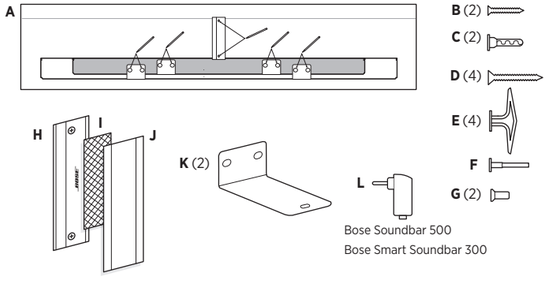

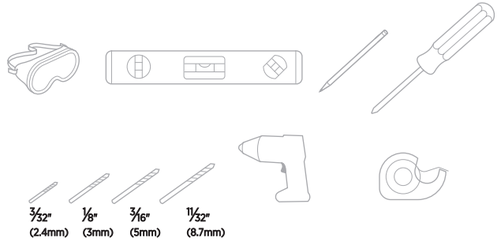

SOUNDBAR WALL BRACKET

Please read and keep all safety and use instructions. • Læs og opbevar venligst alle sikkerheds- og brugsinstruktioner. • Bitte lesen Sie alle Sicherheitshinweise und Gebrauchsanleitungen durch und bewahren Sie sie auf. • Lees alle veiligheidsinstructies en de gebruiksaanwijzing door en bewaar deze. • Lea y conserve todas las instrucciones de uso y seguridad. • Lue ja säilytä kaikki turvallisuus- ja käyttöohjeet. • Lisez toutes les consignes de sécurité et les instructions d'utilisation. • Leggere e conservare tutte le istruzioni per la sicurezza e per l'uso. • Kérjük, olvassa el és tartsa be a biztonsági és használati utasításokat. • Les og ta vare på alle sikkerhets- og bruksinstruksjoner. • Należy zapoznać się ze wszystkimi zaleceniami dotyczącymi bezpieczeństwa oraz instrukcjami użytkowania i zachować je. • Leia e guarde todas as instruções de segurança importantes. • Läs igenom och spara alla anvisningar om säkerhet och användning. • โปรดอ่านและเก็บคำแนะนำด้านความปลอดภัยและการใช้งานทั้งหมดไว้ • 모든 안전 및 사용 지침을 읽고 보관하십시오. • 请阅读并保留所有安全和使用说明。• 請閱讀並保管好所有安全和使用指示。 • 安全上の留意項目および使用方法をよく読み、それに従ってください。• कृपया सभी सुरक्षा एवं इस्तेमाल के निर्देशों को पढ़ें व उनका पालन करें। • कृपया सभी सुरक्षा एवं इस्तेमाल के निर्देशों को पढ़ें व उनका पालन करें। • يُرجى قراءة كُل التعليمات الخاصة بالسلامة والاستخدام والاحتفاظ بها.

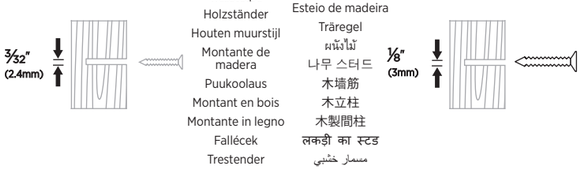

Not designed for masonry surfaces. • Ikke designet til at bruges på murværk. • Nicht für Mauerwerk geeignet. • Niet bestemd voor metselwerk. • No está diseñado para superficies de mampostería. • Ei tarkoitettu tiilipinnoille. • Non conçu pour les surfaces en maçonnerie. • Non progettato per superfici in muratura. • Nem alkalmas téglafalra szereléshez. • Ikke beregnet på muroverflater. • Produkt nie jest przeznaczony do powierzchni murowanych. • Não projetado para superfícies de alvenaria. • Inte till för användning på steniga ytor. • ไม่ได้ออกแบบสำหรับพื้นผิวที่เป็นอิฐ • 석조 표면에는 사용할 수 없음. • 非设计用于砌体表面。 • 非設計用於砌體表面。 • 本製品は、コンクリート壁用には設計されていません。• चिनाई सतहों के लिए नहीं बनाया गया है। • غير مصمم لأسطح البناء.

?

BOSE SMART SOUNDBAR 900:
worldwide.Bose.com/Support/SB900

BOSE SMART SOUNDBAR 700:
worldwide.Bose.com/Support/SB700

BOSE SOUNDBAR 500:
worldwide.Bose.com/Support/SB500

BOSE SMART SOUNDBAR 300:
worldwide.Bose.com/Support/SB300

SOUNDTOUCH 300:
global.Bose.com/Support/ST300

BOSE TV SPEAKER:
worldwide.Bose.com/Support/TVS

806657-0040

©2021 Bose Corporation
100 The Mountain Road
Framingham, MA 01701-9168
USA AM806657-0040 Rev. 00

ENGLISH

Please read and keep all safety and use instructions.

Important Safety Instructions

Contains small parts which may be a choking hazard. Not suitable for children under age 3.

Do NOT make unauthorized alterations to this product.

The Bose Soundbar Wall Bracket wall mounting kit is only for use with the Bose Soundbar 700, Bose Soundbar 500, Bose Smart Soundbar 300, Bose TV Speaker, and SoundTouch 300 soundbar.

Only use the mounting hardware supplied with this product.

Do not mount on surfaces that are not sturdy, or that have hazards concealed behind them, such as electrical wiring or plumbing. If you are not sure about installing the bracket, contact a qualified professional installer. Ensure the bracket is installed according to local building codes.

Only for mounting on the following surfaces:

- Wallboard ≥ 3/8″ (10mm)
  - If mounted on surfaces other than stated above please contact a professional installer.

Due to ventilation requirements, Bose does not recommend placing the product in a confined space such as in a wall cavity or in an enclosed cabinet.

Do not place or install the bracket or product near any heat sources, such as fireplaces, radiators, heat registers or other apparatus (including amplifiers) that produce heat.

Warranty Information
This product is covered by a limited warranty from Bose. For warranty details, visit global.Bose.com/warranty

China Importer: Bose Electronics (Shanghai) Company Limited, Part C, Plant 9, No. 353 North Riying Road, China (Shanghai) Pilot Free Trade Zone
EU Importer: Bose Products B.V., Gorslaan 60, 1441 RG Purmerend, The Netherlands
Mexico Importer: Bose de México, S. de R.L. de C.V., Paseo de las Palmas 405-204, Lomas de Chapultepec, 11000 México. Phone Number: +5255 (5202) 3545
Taiwan Importer: Bose Taiwan Branch, 9F-A1, No.10, Section 3, Minsheng East Road, Taipei City 104, Taiwan. Phone Number: +886-2-2514 7676

Bose, Bose Smart Soundbar, Bose Soundbar, Bose Soundbar Wall Bracket, Bose TV Speaker, SoundTouch, and the wireless note design are trademarks of Bose Corporation.

Bose Corporation Headquarters: 1-877-230-5639

©2020 Bose Corporation. No part of this work may be reproduced, modified, distributed, or otherwise used without prior written permission.

DANSK

Læs og opbevar venligst alle sikkerheds- og brugsinstruktioner.

Vigtige sikkerhedsinstruktioner

Indeholder små dele, som kan udgøre en kvælningsfare. Egner sig ikke til børn under 3 år.

Foretag IKKE nogen uautoriserede ændringer af produktet.

Bose Soundbar Wall Bracket vægmonteringskittet er kun beregnet til at bruges sammen med Bose Soundbar 700, Bose Soundbar 500, Bose Smart Soundbar 300, Bose TV Speaker og SoundTouch 300 soundbar.

Brug kun den monteringshardware, der fulgte med dette produkt.

Må ikke monteres på flader, der ikke er tilstrækkeligt robuste, eller flader, hvor der er skjult farlige ting bag, f.eks. el-ledninger eller rør. Hvis du er i tvivl om, hvordan du skal installere beslaget, skal du kontakte en kvalificeret, professionel montør. Sørg for, at beslaget installeres i overensstemmelse med de lokale bygningsregler.

Kun til montering på følgende overflader:

- Vægplade ≥ 3/8″ (10 mm)
  - Ved montering på andre overflader end nævnt her skal du kontakte en professionel installatør.

På grund af ventilationskravene anbefaler Bose ikke, at du placerer højttalerne på et indelukket sted som f.eks. i et hulrum i væggen eller i et lukket skab.

Undgå at placere eller installere beslaget eller produktet i nærheden af varmekilder som f.eks. ildsteder, radiatorer, varmeovne eller andre apparater (herunder forstærkere), der producerer varme.

Garantioplysninger
Produktet er omfattet af en begrænset garanti fra Bose. Gå til global.Bose.com/warranty for at få flere oplysninger om garantien.

Importør i Kina: Bose Electronics (Shanghai) Company Limited, Part C, Plant 9, No. 353 North Riying Road, Kina (Shanghai) Pilot Free Trade Zone
Importør i EU: Bose Products B.V., Gorslaan 60, 1441 RG Purmerend, Holland
Importør i Mexico: Bose de México, S. de R.L. de C.V., Paseo de las Palmas 405-204, Lomas de Chapultepec, 11000 México. Telefonnummer: +5255 (5202) 3545
Importør i Taiwan: Bose Taiwan Branch, 9F-A1, No.10, Section 3, Minsheng East Road, Taipei City 104, Taiwan. Telefonnummer: +886-2-2514 7676

Bose, Bose Smart Soundbar, Bose Soundbar, Bose Soundbar Wall Bracket, Bose TV Speaker, SoundTouch og designet af den trådløse node er varemærker tilhørende Bose Corporation.

Bose Corporations hovedkvarter: 1-877-230-5639

©2020 Bose Corporation. Gengivelse, ændring, distribution eller anden brug af dette dokument eller dele heraf er forbudt uden forudgående skriftlig tilladelse.

DEUTSCH

Bitte lesen Sie alle Sicherheitshinweise und Gebrauchsanleitungen durch und bewahren Sie sie auf.

Wichtige Sicherheitshinweise

Enthält kleine Teile, die verschluckt werden können und eine Erstickungsgefahr darstellen. Nicht geeignet für Kinder unter drei Jahren.

Nehmen Sie KEINE nicht genehmigten Änderungen an diesem Produkt vor.

Das Bose Soundbar Wall Bracket-Wandmontagekit ist nur für die Verwendung mit der Bose Soundbar 700, der Bose Soundbar 500, der Bose Smart Soundbar 300, dem Bose TV Speaker und der SoundTouch 300 Soundbar gedacht.

Verwenden Sie nur die mit diesem Produkt mitgelieferten Befestigungsmittel.

Montieren Sie das Produkt nicht an Wänden, die zu schwach sind oder in denen Strom- oder Wasserleitungen usw. verlegt sind. Wenn Sie Bedenken haben, ziehen Sie einen qualifizierten Fachmann zu Rate. Achten Sie darauf, dass die Halterung gemäß den örtlichen Bauvorschriften angebracht ist.

Nur für die Montage an folgenden Flächen:

- Gipskarton ≥ 3/8″ (10 mm)
  - Bei der Montage an anderen Wänden als oben angegeben wenden Sie sich bitte an einen professionellen Monteur.

Aufgrund der Belüftungsanforderungen sollten Sie das Produkt nicht in einem geschlossenen Raum, zum Beispiel in einer Wandnische oder in einem geschlossenen Schrank, aufstellen.

Platzieren oder montieren Sie die Halterung und das Produkt nicht in der Nähe von Wärmequellen, zum Beispiel Kaminen, Radiatoren, Heizkörpern oder anderen Apparaten (zum Beispiel Verstärker), die Wärme produzieren.

Garantie
Für dieses Produkt gilt eine eingeschränkte Garantie von Bose. Nähere Informationen zu Garantie finden Sie unter global.Bose.com/warranty

China-Import: Bose Electronics (Shanghai) Company Limited, Part C, Plant 9, No. 353 North Riying Road, China (Shanghai) Pilot Free Trade Zone
EU-Import: Bose Products B.V., Gorslaan 60, 1441 RG Purmerend, Niederlande
Mexiko-Import: Bose de México, S. de R.L. de C.V., Paseo de las Palmas 405-204, Lomas de Chapultepec, 11000 México. Telefonnummer: +5255 (5202) 3545
Taiwan-Import: Bose Taiwan Branch, 9F-A1, No.10, Section 3, Minsheng East Road, Taipei City 104, Taiwan. Telefonnummer: +886-2-2514 7676

Bose, Bose Smart Soundbar, Bose Soundbar, Bose Soundbar Wall Bracket, Bose TV Speaker, SoundTouch und das „Wireless Note"-Design sind Marken der Bose Corporation.

Bose Corporation Unternehmenszentrale: 1-877-230-5639

©2020 Bose Corporation. Dieses Dokument darf ohne vorherige schriftliche Genehmigung weder ganz noch teilweise reproduziert, verändert, vertrieben oder auf andere Weise verwendet werden.

DUTCH

Lees alle veiligheidsinstructies en de gebruiksaanwijzing door en bewaar deze.

Belangrijke veiligheidsinstructies

Bevat kleine onderdelen die een verstikkingsgevaar kunnen vormen. Niet geschikt voor kinderen jonger dan 3 jaar.

Er mogen GEEN wijzigingen aan dit product worden aangebracht door onbevoegden.

De wandmontagekit voor de Bose Soundbar Wall Bracket is uitsluitend bestemd voor gebruik met de Bose Soundbar 700, Bose Soundbar 500, Bose Smart Soundbar 300, Bose TV Speaker en SoundTouch 300-soundbar.

Gebruik uitsluitend het montagemateriaal dat bij dit product is bijgeleverd.

Niet bevestigen aan oppervlakken die niet sterk zijn of waarachter risico's verborgen zijn, zoals elektrische bedrading of waterleidingen. Als u niet zeker weet hoe de steun moet worden bevestigd, neemt u contact op met een erkende professionele installateur. Zorg dat de steun wordt bevestigd volgens de plaatselijke bouwvoorschriften.

Alleen voor montage op de volgende oppervlakken:

- Gipsplaat ≥ 3/8″ (10 mm)
  - Bij montage op andere oppervlakken dan hierboven vermeld neemt u contact op met een professionele installateur.

Omwille van de ventilatievereisten raadt Bose af om het product in een besloten ruimte te plaatsen, zoals in een nis in de muur of een dichte kast.

Plaats of installeer de steun of het product niet in de buurt van warmtebronnen, zoals open haarden, radiatoren, verwarmingsroosters of andere apparaten (waaronder versterkers) die warmte produceren.

Garantie-informatie
Dit product wordt gedekt door een beperkte garantie van Bose. Voor garantie-informatie gaat u naar global.Bose.com/warranty

Importeur in China: Bose Electronics (Shanghai) Company Limited, Part C, Plant 9, No. 353 North Riying Road, China (Shanghai) Pilot Free Trade Zone
Importeur in de EU: Bose Products B.V., Gorslaan 60, 1441 RG Purmerend, Nederland
Importeur in Mexico: Bose de México, S. de R.L. de C.V., Paseo de las Palmas 405-204, Lomas de Chapultepec, 11000 México. Telefoonnummer: +5255 (5202) 3545
Importeur in Taiwan: Bose Taiwan Branch, 9F-A1, No.10, Section 3, Minsheng East Road, Taipei City 104, Taiwan. Telefoonnummer: +886-2-2514 7676

Bose, Bose Smart Soundbar, Bose Soundbar, Bose Soundbar Wall Bracket, Bose TV Speaker, SoundTouch en het beeldmerk 'draadloos gebruik' zijn handelsmerken van Bose Corporation.

Hoofdkantoor Bose Corporation: 1-877-230-5639

©2020 Bose Corporation. Niets in deze uitgave mag worden gereproduceerd, gewijzigd, gedistribueerd of op andere wijze gebruikt zonder voorafgaande schriftelijke toestemming.

FRANÇAIS

Lisez toutes les consignes de sécurité et les instructions d'utilisation.

Instructions importantes relatives à la sécurité

Certaines pièces présentent un risque de suffocation. Ne les laissez pas à la portée des enfants de moins de 3 ans.

Veillez à NE PAS effectuer de modifications non autorisées sur ce produit.

Le kit de montage mural de la barre de son Bose Soundbar Wall Bracket est destiné uniquement aux barres de son Bose Soundbar 700, Bose Soundbar 500, Bose Smart Soundbar 300, Bose TV Speaker et SoundTouch 300.

Utilisez uniquement les accessoires de montage fournis avec ce produit.

N'installez pas l'appareil sur des surfaces peu résistantes ou dans lesquelles peuvent être intégrés des fils électriques ou des tuyaux de plomberie. En cas de doute, faites appel à un installateur professionnel. Veillez à installer le support conformément aux normes de construction locales.

Uniquement pour une installation sur les surfaces suivantes :

- Plaque de plâtre ≥ 3/8″ (10 mm)
  - Lors d'une installation sur des surfaces autres que celle spécifiée ci-dessus, contactez un installateur professionnel.

Pour assurer une ventilation correcte, Bose déconseille de placer ce produit dans un espace confiné tel qu'une cavité murale ou un placard fermé.

N'installez pas le support ou le produit à proximité d'une source de chaleur, telle qu'un radiateur, une arrivée d'air chaud, un four ou tout autre appareil (notamment des amplificateurs) produisant de la chaleur.

Informations relatives à la garantie
Ce produit est couvert par une garantie limitée de Bose. Pour en savoir plus sur la garantie, consultez la page global.Bose.com/warranty.

Importateur pour la Chine : Bose Electronics (Shanghai) Company Limited, Part C, Plant 9, No. 353 North Riying Road, Chine (Shanghai) Pilot Free Trade Zone
Importateur pour l'UE : Bose Products B.V., Gorslaan 60, 1441 RG Purmerend, Pays-Bas
Importateur pour le Mexique : Bose de México, S. de R.L. de C.V., Paseo de las Palmas 405-204, Lomas de Chapultepec, 11000 México. Numéro de téléphone : +5255 (5202) 3545
Importateur pour Taïwan : Bose Taiwan Branch, 9F-A1, No.10, Section 3, Minsheng East Road, Taipei City 104, Taïwan. Numéro de téléphone : +886-2-2514 7676

Bose, Bose Smart Soundbar, Bose Soundbar, Bose Soundbar Wall Bracket, Bose TV Speaker, SoundTouch et le design « wireless note » sont des marques commerciales Bose Corporation.

Siège de Bose Corporation : 1-877-230-5639

©2020 Bose Corporation. Toute reproduction, modification, distribution ou autre utilisation, même partielle, de ce document est interdite sans autorisation écrite préalable.

ESPAÑOL

Lea y conserve todas las instrucciones de uso y seguridad.

Instrucciones importantes de seguridad

Contiene piezas pequeñas que pueden representar un riesgo de asfixia. No recomendable para niños menores de 3 años.

NO realice alteraciones no autorizadas a este producto.

El kit de soporte para pared Bose Soundbar Wall Bracket es solo para usar con Bose Soundbar 700, Bose Soundbar 500, Bose Smart Soundbar 300, Bose TV Speaker y la barra de sonido SoundTouch 300.

Use solo el equipamiento de montaje provisto con el producto.

Monte únicamente en superficies que sean resistentes o que no presenten peligros ocultos, como cableado eléctrico o plomería. Si no está seguro sobre cómo instalar el soporte, consulte con un instalador profesional calificado. Asegúrese de que el soporte esté instalado de acuerdo con los códigos locales de construcción.

Solo para montar en las siguientes superficies:

- Yeso ≥ 3/8″ (10 mm)
  - Si se monta en superficies no mencionadas arriba, consulte con un instalador profesional.

Debido a los requisitos de ventilación, Bose no recomienda colocar el producto en un espacio reducido como una cavidad en la pared o un gabinete cerrado.

No instale ni coloque el soporte ni el producto cerca de fuentes de calor, como chimeneas, radiadores, rejillas de calefacción u otros aparatos (incluidos amplificadores) que produzcan calor.

Información de la garantía
Este producto está cubierto por una garantía limitada de Bose. Para obtener más detalles sobre la garantía, visite global.Bose.com/warranty

Importador en China: Bose Electronics (Shanghai) Company Limited, Part C, Plant 9, No. 353 North Riying Road, China (Shanghai) Pilot Free Trade Zone
Importador en UE: Bose Products B.V., Gorslaan 60, 1441 RG Purmerend, Países Bajos
Importador en México: Bose de México, S. de R.L. de C.V., Paseo de las Palmas 405-204, Lomas de Chapultepec, 11000 México. Número de teléfono: +5255 (5202) 3545
Importador en Taiwán: Bose Taiwan Branch, 9F-A1, No.10, Section 3, Minsheng East Road, Taipei City 104, Taiwán. Número de teléfono: +886-2-25147676

Bose, Bose Smart Soundbar, Bose Soundbar, Bose Soundbar Wall Bracket, Bose TV Speaker, SoundTouch y el diseño de la nota inalámbrica son marcas comerciales de Bose Corporation.

Sede central de Bose Corporation: 1-877-230-5639

©2020 Bose Corporation. No se puede reproducir, modificar, distribuir, o usar de otra manera ninguna parte de este trabajo sin previo consentimiento por escrito.

FINNISH

Lue ja säilytä kaikki turvallisuus- ja käyttöohjeet.

Tärkeitä turvallisuusohjeita

Laitteessa on pieniä osia. Ne voivat aiheuttaa tukehtumisvaaran. Ei sovellu alle 3-vuotiaiden lasten käytettäväksi.

ÄLÄ tee tuotteeseen muutoksia ilman lupaa.

Bose Soundbar Wall Bracket -seinäkiinnikkeen seinäasennussarja on tarkoitettu käytettäväksi vain Bose Soundbar 700:n, Bose Soundbar 500:n, Bose Smart Soundbar 300:n, Bose TV Speakerin ja SoundTouch 300 soundbarin kanssa.

Käytä vain tuotteen mukana toimitettuja kiinnitystarvikkeita.

Älä kiinnitä epävakaille tai sähköjohtoja tai vesijohtoja sisältäville alustoille. Jos olet epävarma asentamisen suhteen, ota yhteyttä pätevään asentajaan. Varmista, että kiinnike asennetaan paikallisia rakennusmääräyksiä noudattaen.

Saa kiinnittää vain seuraaviin pintoihin:

- Levyseinä ≥ 10 mm
  - Jos kiinnike asennetaan muuhun kuin edellä mainittuun pintaan, ota yhteys ammattiasentajaan.

Bose ei suosittele tuotteen sijoittamista suljettuun tilaan, kuten seinään tehtävään syvennykseen tai kaappiin, sillä ilma ei kierrä niissä riittävästi.

Älä sijoita kiinnikettä tai tuotetta minkään lämmönlähteen, kuten takan, lämpöpatterin, lämpövaraajan, uunin tai muun lämpöä tuottavan laitteen (vahvistimet mukaan lukien) lähelle.

Takuutiedot
Tällä tuotteella on Bosen rajoitettu takuu. Takuutiedot ovat osoitteessa global.Bose.com/warranty.

Maahantuoja Kiinassa: Bose Electronics (Shanghai) Company Limited, Part C, Plant 9, No. 353 North Riying Road, China (Shanghai) Pilot Free Trade Zone
Maahantuoja EU:ssa: Bose Products B.V., Gorslaan 60, 1441 RG Purmerend, The Netherlands
Maahantuoja Meksikossa: Bose de Mexico S. de R.L. de C.V., Paseo de las Palmas 405-204, Lomas de Chapultepec, 11000 México. Puhelinnumero: +5255 (5202) 3545
Maahantuoja Taiwanissa: Bose Taiwan Branch, 9F-A1, No.10, Section 3, Minsheng East Road, Taipei City 104, Taiwan. Puhelinnumero: +886-2-2514 7676

Bose, Bose Smart Soundbar, Bose Soundbar, Bose Soundbar Wall Bracket, Bose TV Speaker, SoundTouch ja langatonta nuottia kuvaava merkki ovat Bose Corporationin tavaramerkkejä.

Bose Corporationin pääkonttori: 1-877-230-5639

©2020 Bose Corporation. Mitään osaa tästä julkaisusta ei saa kopioida, muokata, jaella tai käyttää ilman julkaisijan etukäteen antamaa kirjallista lupaa.

ITALIANO

Leggere e conservare tutte le istruzioni per la sicurezza e per l'uso.

Importanti istruzioni di sicurezza

Contiene pezzi di piccole dimensioni che possono rappresentare un pericolo di soffocamento. Non adatto per bambini di età inferiore ai 3 anni.

NON apportare alterazioni non autorizzate al prodotto.

Il kit per il montaggio a parete Bose Sound Bar Wall Bracket deve essere utilizzato esclusivamente con i prodotti Bose Soundbar 700, Bose Soundbar 500, Bose Smart Soundbar 300 e SoundTouch 300.

Utilizzare unicamente gli accessori di montaggio forniti con il prodotto.

Non eseguire il montaggio su superfici instabili o dietro le quali possono celarsi elementi potenzialmente pericolosi, quali cavi elettrici o tubazioni idrauliche. In caso di dubbi durante l'installazione della staffa, contattare un installatore professionista. Verificare che il supporto sia installato in accordo ai parametri costruttivi locali.

Solo per montaggio sulle superfici seguenti:

- Pannello in cartongesso ≥ 3/8″ (10 mm)
  - Se si esegue il montaggio su superfici diverse da quelle indicate sopra, rivolgersi a un installatore professionista.

A causa dei requisiti di ventilazione, Bose sconsiglia di posizionare il prodotto in spazi chiusi o angusti, ad esempio una nicchia a parete o un armadietto.

Non posizionare o installare la staffa o il prodotto in prossimità di fonti di calore, quali caminetti, radiatori o altri apparati (inclusi amplificatori) che emettono calore.

Informazioni di garanzia
Questo prodotto è coperto da una garanzia Bose limitata. Per i dettagli sulla garanzia, visitare global.Bose.com/warranty

Importatore per la Cina: Bose Electronics (Shanghai) Company Limited, Part C, Plant 9, No. 353 North Riying Road, China (Shanghai) Pilot Free Trade Zone
Importatore per l'UE: Bose Products B.V., Gorslaan 60, 1441 RG Purmerend, Paesi Bassi
Importatore per il Messico: Bose de México, S. de R.L. de C.V., Paseo de las Palmas 405-204, Lomas de Chapultepec, 11000 México. Numero di telefono: +5255 (5202) 3545
Importatore per Taiwan: Bose Taiwan Branch, 9F-A1, No.10, Section 3, Minsheng East Road, Taipei City 104, Taiwan. Numero di telefono: +886-2-2514 7676

Bose, Bose Smart Soundbar, Bose Soundbar, Bose Soundbar Wall Bracket, Bose TV Speaker, SoundTouch e il design della nota wireless sono marchi commerciali di Bose Corporation.

Sede principale di Bose Corporation: 1-877-230-5639

©2020 Bose Corporation. Nessuna parte di questo documento può essere riprodotta, modificata, distribuita o usata in altro modo senza previa autorizzazione scritta.

MAGYAR

Kérjük, olvassa el és tartsa be a biztonsági és használati utasításokat.

Fontos biztonsági utasítások

A termék apró részeket tartalmaz, melyek fulladást okozhatnak. 3 éves kor alatti gyermekek számára nem alkalmas.

NE végezzen a terméken engedély nélküli módosítást.

A Bose Soundbar Wall Bracket fali készlet kizárólag a Bose Soundbar 700, a Bose Soundbar 500, a Bose Smart Soundbar 300, a Bose TV Speaker és a SoundTouch 300 hangsugárzóval való használatra alkalmas.

Kizárólag a jelen termékkel szállított szerelőkészletet használja.

Ne szerelje fel olyan felületre, amely nem elég erős, illetve amely mögött villamos huzalok vagy csővezetékek futhatnak. Ha bizonytalan a tartó felszerelését illetően, akkor azt bízza képzett szerelőre. A tartó felszerelésekor minden helyi építési előírást figyelembe kell venni.

Kizárólag az alábbi felületekre szerelhető:

- Gipszkarton ≥ 3/8″ (10 mm)
  - Ha a fentiektől eltérő felületre szeretné felszerelni, kérjük, forduljon hivatalos szerelőhöz.

A szellőzésre vonatkozó követelmények miatt a Bose nem tanácsolja a terméket körülhatárolt térbe, például falmélyedésbe vagy zárt szekrénybe helyezni.

Ne tegye a tartót és a rendszert, illetve azokat ne helyezze üzembe hőforrás, például tűzhely, fűtőtest, fűtőnyílás vagy más hőtermelő berendezés (ideértve az erősítőket is) közelébe.

Garanciainformációk
Erre a termékre a Bose korlátozott garanciája vonatkozik. A garanciával kapcsolatos részletekért látogasson el a global.Bose.com/warranty címre.

Kínai importőr: Bose Electronics (Shanghai) Company Limited, Part C, Plant 9, No. 353 North Riying Road, Kína (Shanghai) Pilot Free Trade Zone
EU-importőr: Bose Products B.V., Gorslaan 60, 1441 RG Purmerend, Hollandia
Mexikói importőr: Bose de México, S. de R.L. de C.V., Paseo de las Palmas 405-204, Lomas de Chapultepec, 11000 Mexico. Telefonszám: +5255 (5202) 3545
Tajvani importőr: Bose Taiwan Branch, 9F-A1, No.10, Section 3, Minsheng East Road, Taipei City 104, Tajvan. Telefonszám: +886-2-2514 7676

A Bose, a Bose Smart Soundbar, a Bose Soundbar, a Bose Soundbar Wall Bracket, a Bose TV Speaker, a SoundTouch és a vezeték nélküli hangjegy embléma a Bose Corporation védjegye.

Bose Corporation központja: 1-877-230-5639

©2020 Bose Corporation. Előzetes írásos engedély nélkül a jelen kiadvány semmilyen része nem sokszorosítható, módosítható, terjeszthető, illetve nem használható fel semmilyen más módon.

NORSK

Les og ta vare på alle sikkerhets- og bruksinstruksjoner.

Viktige sikkerhetsinstruksjoner

Inneholder små deler som kan medføre fare for kveling. Ikke egnet for barn under 3 år.

IKKE utfør uautoriserte endringer på produktet.

Veggmonteringssettet Bose Soundbar Wall Bracket er bare til bruk med Bose Soundbar 700, Bose Soundbar 500, Bose Smart Soundbar 300, Bose TV Speaker og SoundTouch 300 soundbar.

Bruk bare monteringsdelene som følger med dette produktet.

Må ikke monteres på overflater som ikke er solide eller som har skjulte faremomenter bak seg, for eksempel elektriske kabler eller rør. Kontakt en kvalifisert profesjonell montør hvis du er usikker på monteringen av braketten. Pass på at braketten er montert i henhold til lokale byggeforskrifter.

Bare til veggmontering på følgende overflater:

- Veggplater ≥ 3/8″ (10 mm)
  - Ved montering på andre overflater enn angitt ovenfor, kontakter du en profesjonell montør.

På grunn av kravene til ventilasjon anbefaler Bose at apparatet ikke plasseres på et trangt sted, som i et hulrom i veggen eller i et lukket skap.

Ikke plasser eller monter braketten eller produktet i nærheten av varmekilder, for eksempel ildsteder, radiatorer, varmeapparater, ovner eller andre apparater (herunder forsterkere) som produserer varme.

Garantiinformasjon
Dette produktet er dekket av en begrenset garanti fra Bose. For detaljert informasjon om garantien, se global.Bose.com/warranty

Importør for Kina: Bose Electronics (Shanghai) Company Limited, Part C, Plant 9, No. 353 North Riying Road, Kina (Shanghai) Pilot Free Trade Zone
Importør for EU: Bose Products B.V., Gorslaan 60, NL-1441 RG Purmerend, Nederland
Importør for Mexico: Bose de México, S. de R.L. de C.V., Paseo de las Palmas 405-204, Lomas de Chapultepec, 11000 México. Telefonnummer: +5255 (5202) 3545
Importør for Taiwan: Bose Taiwan Branch, 9F-A1, No.10, Section 3, Minsheng East Road, Taipei City 104, Taiwan. Telefonnummer: +886-2-2514 7676

Bose, Bose Smart Soundbar, Bose Soundbar, Bose Soundbar Wall Bracket, Bose TV Speaker, SoundTouch og trådløs note-logoen er registrerte varemerker som tilhører Bose Corporation.

Hovedkontor for Bose Corporation: 1-877-230-5639

©2020 Bose Corporation. Ingen del av dette produktet kan reproduseres, endres, distribueres eller brukes på annen måte uten å ha innhentet skriftlig tillatelse på forhånd.

POLSKI

Należy przeczytać i zachować wszystkie zalecenia dotyczące bezpieczeństwa i korzystania z tego produktu.

Ważne zalecenia dotyczące bezpieczeństwa

Produkt zawiera małe części, które mogą spowodować zadławienie w przypadku połknięcia. Nie jest on odpowiedni dla dzieci w wieku poniżej 3 lat.

NIE wolno modyfikować produktu bez zezwolenia.

Zestaw do montażu ściennego Bose Soundbar Wall Bracket jest przeznaczony do użytku wyłącznie z urządzeniami Bose Soundbar 700, Bose Soundbar 500, Bose Smart Soundbar 300, Bose TV Speaker i SoundTouch 300.

Używaj wyłącznie sprzętu montażowego dostarczonego z tym produktem.

Nie montuj uchwytu na powierzchniach niedostatecznie solidnych lub stwarzających zagrożenia związane na przykład z instalacją elektryczną lub hydrauliczną. W przypadku wątpliwości związanych z montażem uchwytu skontaktuj się z wykwalifikowanym instalatorem. Upewnij się, że uchwyt został zamontowany zgodnie z lokalnymi przepisami budowlanymi.

Uchwyt jest przeznaczony do montażu tylko na następujących rodzajach powierzchni:

- Płyta ścienna ≥ 10 mm
  - W przypadku montażu na powierzchni innej niż podano powyżej skontaktuj się z wykwalifikowanym instalatorem.

Ze względu na wymagania dotyczące wentylacji firma Bose nie zaleca umieszczania tego produktu w przestrzeniach zamkniętych, takich jak wnęki ścienne lub szafki wnękowe.

Uchwytu ani produktu nie wolno umieszczać w pobliżu źródeł ciepła, takich jak kominki, grzejniki, przewody kominowe lub inne urządzenia (na przykład wzmacniacze) wytwarzające ciepło.

Informacje dotyczące gwarancji
Ten produkt jest objęty ograniczoną gwarancją firmy Bose. Aby uzyskać więcej informacji na temat gwarancji, skorzystaj z witryny internetowej global.Bose.com/warranty.

Importer — Chiny: Bose Electronics (Shanghai) Company Limited, Part C, Plant 9, No. 353 North Riying Road, China (Shanghai) Pilot Free Trade Zone
Importer — UE: Bose Products B.V., Gorslaan 60, 1441 RG Purmerend, The Netherlands
Importer — Meksyk: Bose de México, S. de R.L. de C.V., Paseo de las Palmas 405-204, Lomas de Chapultepec, 11000 México. Numer telefonu: +5255 (5202) 3545
Importer — Tajwan: Bose Taiwan Branch, 9F-A1, No.10, Section 3, Minsheng East Road, Taipei City 104, Taiwan. Numer telefonu: +886-2-2514 7676

Bose, Bose Smart Soundbar, Bose Soundbar, Bose Soundbar Wall Bracket, Bose TV Speaker, SoundTouch i znak graficzny nuty bezprzewodowej są znakami towarowymi firmy Bose Corporation.

Siedziba główna firmy Bose Corporation: 1-877-230-5639

© 2020 Bose Corporation. Żadnej części tego dokumentu nie wolno powielać, modyfikować, rozpowszechniać ani w inny sposób wykorzystywać bez uprzedniego uzyskania pisemnego zezwolenia.

PORTUGUÊS

Leia e guarde todas as instruções de segurança importantes.

Instruções de segurança importantes

Contém peças pequenas que podem apresentar perigo de engasgo. Não recomendado para menores de 3 anos.

NÃO faça alterações não autorizadas a este produto.

O kit de montagem na parede Bose Soundbar Wall Bracket deve ser usado apenas com os produtos Bose Soundbar 700, Bose Smart Soundbar 300, Bose TV Speaker e SoundTouch 300.

Use somente as ferragens de montagem fornecidas com este produto.

Não monte em superfícies que não sejam robustas ou que tenham perigos escondidos atrás delas, como fiação elétrica ou tubulação. Se você não souber instalar o suporte, contate um instalador profissional qualificado. Verifique se o suporte foi instalado de acordo com o código de obras local.

Somente para montagem nas seguintes superfícies:

- Gesso ≥ 3/8″ (10 mm)
  - Se for montado em superfícies diferentes das mencionadas anteriormente, contate um instalador profissional.

Devido aos requisitos de ventilação, a Bose não recomenda colocar o produto em um espaço confinado, como em uma cavidade da parede ou em um armário embutido.

Não coloque ou instale o suporte ou o produto próximo a fontes de calor, como lareiras, radiadores, registros de calor ou outros equipamentos (incluindo amplificadores) que produzam calor.

Informações sobre garantia
Este produto é coberto por uma garantia limitada da Bose. Para obter detalhes da garantia, visite global.Bose.com/warranty

Importador na China: Bose Electronics (Shanghai) Company Limited, Part C, Plant 9, No. 353 North Riying Road, China (Shanghai) Pilot Free Trade Zone
Importador na CE: Bose Products B.V., Gorslaan 60, 1441 RG Purmerend, The Netherlands
Importador no México: Bose de México, S. de R.L. de C.V., Paseo de las Palmas 405-204, Lomas de Chapultepec, 11000 México. Número de telefone: +5255 (5202) 3545
Importador em Taiwan: Bose Taiwan Branch, 9F-A1, No.10, Section 3, Minsheng East Road, Taipei City 104, Taiwan. Número de telefone: +886-2-2514 7676

Bose, Bose Smart Soundbar, Bose Soundbar, Bose Soundbar Wall Bracket, Bose TV Speaker, SoundTouch e o design de nota Wi-Fi são marcas registradas da Bose Corporation.

Sede da Bose Corporation: 1-877-230-5639

©2020 Bose Corporation. Nenhuma parte deste documento pode ser reproduzida, modificada, distribuída ou utilizada de qualquer outra forma sem a prévia autorização por escrito.

SVENSKA

Läs igenom och spara alla anvisningar om säkerhet och användning.

Viktiga säkerhetsanvisningar

Produkten innehåller små delar som kan orsaka kvävning. Inte lämplig för barn under 3 år.

Gör INGA obehöriga ändringar av produkten.

Väggmonteringsfästet Bose SoundBar Wall Bracket är enbart till för Bose Soundbar 700, Bose Soundbar 500, Bose Smart Soundbar 300, Bose TV Speaker och SoundTouch 300.

Använd endast de monteringstillbehör som medföljer den här produkten.

Montera inte på ostadiga ytor eller på ställen med exempelvis dolda el- eller vattenledningar. Om du är osäker på hur fästet ska installeras ska du kontakta en yrkesman. Se till att fästena sätts upp enligt lokala bestämmelser.

Endast för montering i följande material:

- Väggplatta ≥ 3/8″ (10 mm)
  - Om du monterar på andra ytor än ovanstående ska du kontakta en yrkesman.

Med anledning av ventilationskraven rekommenderar inte Bose att produkten placeras i trånga utrymmen, såsom ett hålrum i väggen eller i ett stängt skåp.

Placera eller installera inte fästet eller produkten nära en värmekälla, till exempel en eldstad, värmeelement, kaminer eller andra apparater (inklusive förstärkare) som avger värme.

Garantiinformation
Produkten täcks av en begränsad garanti från Bose. Garantibeskrivning finns på global.Bose.com/warranty

Kinaimportör: Bose Electronics (Shanghai) Company Limited, Part C, Plant 9, No. 353 North Riying Road, China (Shanghai) Pilot Free Trade Zone
EU-importör: Bose Products B.V., Gorslaan 60, 1441 RG Purmerend, Nederländerna
Mexikoimportör: Bose de México, S. de R.L. de C.V., Paseo de las Palmas 405-204, Lomas de Chapultepec, 11000 México. Telefonnummer: +5255 (5202) 3545
Taiwanimportör: Bose Taiwan Branch, 9F-A1, No.10, Section 3, Minsheng East Road, Taipei City 104, Taiwan. Telefonnummer: +886-2-2514 7676

Bose, Bose Smart Soundbar, Bose Soundbar, Bose Soundbar Wall Bracket, Bose TV Speaker, SoundTouch och den trådlösa not-logotypen är varumärken som tillhör Bose Corporation.

Bose Corporations huvudkontor: 1-877-230-5639

©2020 Bose Corporation. Ingen del av detta dokument får återges, modifieras, distribueras eller användas på något annat sätt utan föregående skriftlig tillåtelse.

ไทย

โปรดอ่านและเก็บคำแนะนำด้านความปลอดภัยและการใช้งานทั้งหมดไว้

คำแนะนำด้านความปลอดภัยที่สำคัญ

ผลิตภัณฑ์นี้ประกอบด้วยชิ้นส่วนขนาดเล็ก ซึ่งอาจทำให้เกิดอันตรายจากการสำลัก ไม่เหมาะสำหรับเด็กอายุต่ำกว่า 3 ปี

อย่าดัดแปลงผลิตภัณฑ์นี้โดยไม่ได้รับอนุญาต

ชุดติดตั้งผนังของขาแขวนผนังของ Bose Soundbar ใช้สำหรับ Bose Soundbar 700, Bose Soundbar 500, Bose Smart Soundbar 300, Bose TV Speaker และ SoundTouch 300 soundbar เท่านั้น

ใช้อุปกรณ์ติดตั้งที่ให้มาพร้อมกับผลิตภัณฑ์นี้เท่านั้น

อย่าติดตั้งบนพื้นผิวที่ไม่แข็งแรง หรือพื้นผิวที่มีอันตรายซ่อนอยู่ด้านหลัง เช่น สายไฟหรือท่อประปา หากคุณไม่แน่ใจเกี่ยวกับการติดตั้งขาแขวน โปรดติดต่อช่างติดตั้งผู้ชำนาญการ ตรวจสอบให้แน่ใจว่าขาแขวนได้รับการติดตั้งตามข้อกำหนดในการออกแบบอาคารของท้องถิ่น

สำหรับติดตั้งบนพื้นผิวต่อไปนี้เท่านั้น:

- แผ่นบอร์ดติดผนัง ≥ 3/8″ (10 มม.)
  - หากติดตั้งบนพื้นผิวอื่นนอกเหนือจากที่ระบุไว้ข้างต้น โปรดติดต่อช่างติดตั้งผู้ชำนาญการ

Bose ไม่แนะนำให้วางผลิตภัณฑ์ในพื้นที่จำกัดอย่างเช่นในช่องผนังหรือในตู้ปิดทึบ เนื่องจากต้องการพื้นที่ในการระบายอากาศ

อย่าจัดวางหรือติดตั้งขาแขวนหรือผลิตภัณฑ์ใกล้กับแหล่งที่ก่อให้เกิดความร้อนใดๆ เช่น เตาผิง หม้อน้ำ เครื่องทำความร้อน หรืออุปกรณ์อื่นๆ (รวมถึงเครื่องขยายเสียง) ที่ก่อให้เกิดความร้อน

ข้อมูลการรับประกัน
ผลิตภัณฑ์นี้อยู่ภายใต้การรับประกันแบบจำกัดจาก Bose สำหรับรายละเอียดการรับประกัน โปรดดูที่ global.Bose.com/warranty

ผู้นำเข้าของจีน: Bose Electronics (Shanghai) Company Limited, Part C, Plant 9, No. 353 North Riying Road, China (Shanghai) Pilot Free Trade Zone
ผู้นำเข้าของ EU: Bose Products B.V., Gorslaan 60, 1441 RG Purmerend, The Netherlands
ผู้นำเข้าของเม็กซิโก: Bose de México, S. de R.L. de C.V., Paseo de las Palmas 405-204, Lomas de Chapultepec, 11000 México. หมายเลขโทรศัพท์: +5255 (5202) 3545
ผู้นำเข้าของไต้หวัน: Bose Taiwan Branch, 9F-A1, No.10, Section 3, Minsheng East Road, Taipei City 104, Taiwan หมายเลขโทรศัพท์: +886-2-2514 7676

Bose, Bose Smart Soundbar, Bose Soundbar, ขาแขวนผนัง Bose Soundbar, Bose TV Speaker, SoundTouch และงานออกแบบตัวโน้ตระบบไร้สายเป็นเครื่องหมายการค้าของ Bose Corporation

สำนักงานใหญ่ Bose Corporation: 1-877-230-5639

©2020 Bose Corporation ห้ามทำซ้ำ แก้ไข เผยแพร่ ส่วนหนึ่งส่วนใดของเอกสารนี้หรือนำไปใช้งานใดๆ โดยไม่ได้รับอนุญาตเป็นลายลักษณ์อักษร

한국어

모든 안전 및 사용 지침을 읽고 보관하십시오.

중요 안전 지침

질식 위험이 발생할 수 있는 소형 부품을 포함하고 있습니다. 3세 미만의 어린이가 사용하기에 부적합합니다.

이 제품에 허가 없이 변경을 가하지 마십시오.

Bose Soundbar Wall Bracket 월 마운팅 키트는 Bose Soundbar 700, Bose Soundbar 500, Bose Smart Soundbar 300, Bose TV Speaker 및 SoundTouch 300 사운드바에만 사용할 수 있습니다.

이 제품에 제공되는 마운팅 하드웨어만 사용하십시오.

단단하지 않은 표면 또는 뒤로 전기 배선이나 배관이 지나가는 위험이 감춰진 곳에는 마운트하지 마십시오. 브래킷 설치에 대해 의심스러운 사항이 있는 경우, 설치 전문가에게 문의하십시오. 브래킷이 현지 건물 규정에 따라 설치되었는지 확인하십시오.

장착 가능한 표면은 다음과 같습니다.

- 석고보드 ≥ 10mm
  - 언급되지 않은 표면에 장착할 경우 설치 전문가에게 문의하십시오.

환기 요건 때문에 Bose에서는 제품을 벽 안쪽 공간이나 닫힌 캐비닛 등 갇힌 공간에 제품을 놓는 것은 권장하지 않습니다.

벽난로, 라디에이터, 방열기 또는 기타 열을 발산하는 장치(앰프 포함) 같은 열원 근처에 브래킷 또는 제품을 두거나 설치하지 마십시오.

보증 정보
이 제품은 Bose 제한 보증의 대상입니다. 보증에 관한 자세한 내용은 global.Bose.com/warranty에서 확인하십시오.

중국 수입업체: Bose Electronics (Shanghai) Company Limited, Part C, Plant 9, No. 353 North Riying Road, China (Shanghai) Pilot Free Trade Zone
EU 수입업체: Bose Products B.V., Gorslaan 60, 1441 RG Purmerend, The Netherlands
멕시코 수입업체: Bose de México, S. de R.L. de C.V., Paseo de las Palmas 405-204, Lomas de Chapultepec, 11000 México. 전화 번호: +5255 (5202) 3545
대만 수입업체: Bose Taiwan Branch, 9F-A1, No.10, Section 3, Minsheng East Road, Taipei City 104, Taiwan. 전화 번호: +886-2-2514 7676

Bose, Bose Smart Soundbar, Bose Soundbar, Bose Soundbar Wall Bracket, Bose TV Speaker, SoundTouch, 및 무선 음표 디자인은 Bose Corporation의 상표입니다.

Bose Corporation 본사: 1-877-230-5639

©2020 Bose Corporation. 사전 서면 승인 없이 본 설명서의 특정 부분을 복제, 변경, 배포 또는 사용할 수 없습니다.

简体中文

请阅读并保留所有安全和使用说明。

重要安全说明

包含小部件，可能会导致窒息。不适合 3 岁以下的儿童使用。

未经授权切勿改装本产品。

Bose Soundbar Wall Bracket 墙式安装套件仅与 Bose Soundbar 700、Bose Soundbar 500、Bose Smart Soundbar 300、Bose TV Speaker 和 SoundTouch 300 soundbar 配合使用。

只能使用本产品自带的安装金属件。

请勿将其安装在不结实或有潜在危险的表面，比如布线或铺设管道的地方。如果您不确定如何安装支架，请联系合格的专业安装人员。安装支架时，应确保遵循当地建筑规范的要求。

仅用于在以下类型的表面上安装：

- 墙板 ≥ 3/8″ (10 mm)
  - 如果不是在上述表面上安装，请联系专业安装人员。

由于有通风需求，Bose 不推荐将本产品放置在有限的空间中，比如墙洞或封闭式橱柜。

请勿将支架或产品放置或安装在任何热源旁，比如火炉、暖气片、热调节装置或可产生热量的其他设备（包括放大器）。

质保信息
本产品由 Bose 提供有限质保。
有关质保信息，请访问 global.Bose.com/warranty

中国进口商：Bose 电子（上海）有限公司，中国（上海）自由贸易试验区，日樱北路 353 号，9 号厂房 C 部
欧洲进口商：Bose Products B.V., Gorslaan 60, 1441 RG Purmerend, The Netherlands
墨西哥进口商：Bose de México, S. de R.L. de C.V., Paseo de las Palmas 405-204, Lomas de Chapultepec, 11000 México. 电话：+5255 (5202) 3545
台湾进口商：Bose 台湾分公司，台湾 104 台北市民生东路三段 10 号，9F-A1。电话：+886-2-2514 7676

Bose、Bose Smart Soundbar、Bose Soundbar、Bose Soundbar Wall Bracket、Bose TV Speaker、SoundTouch 和无线符号设计是 Bose Corporation 的商标。

Bose 公司总部：1-877-230-5639

©2020 Bose Corporation。未经事先书面许可，不得复制、修改、发行或以其他方式使用本资料的任何部分。

有毒或有害物质或元素的名称及成分

零件名称	有毒或有害物质和元素					
	铅 (Pb)	汞 (Hg)	镉 (Cd)	六价铬 (CR(VI))	多溴化联苯 (PBB)	多溴二苯醚 (PBDE)
印刷电路板	X	0	0	0	0	0
金属零件	X	0	0	0	0	0
塑料零件	0	0	0	0	0	0
扬声器	X	0	0	0	0	0
线缆	X	0	0	0	0	0

此表格符合 SJ/T 11364 条款。

0：表示此零件中所有同类物质包含的有毒或有害物质低于 GB/T 26572 中的限定要求。

X：表示此零件使用的同类物质中至少有一种包含的有毒或有害物质高于 GB/T 26572 中的限定要求。

繁體中文

請閱讀並保管好所有安全和使用指示。

重要安全指示

包含小部件，可能導致窒息危險。不適合 3 歲以下的兒童使用。

未經授權切勿擅自改裝本產品。

Bose Sound Bar Wall Bracket 壁式安裝套件僅可與 Bose Soundbar 700、Bose Soundbar 500、Bose Smart Soundbar 300、Bose TV Speaker 和 SoundTouch 300 條形音箱搭配使用。

只能使用本產品自帶的安裝金屬件。

請勿將其安裝在不結實或有潛在危險的表面，例如佈線或鋪設管道的地方。如果您不確定如何安裝本支架，請連絡合格的專業安裝人員。確保支架安裝時遵循當地建築規範。

僅用於在以下類型的表面上安裝：

- 牆板 ≥ 3/8″ (10 mm)
  - 如果不是安裝在上述表面上，請連絡專業安裝人員。

由於有通風需求，Bose 不推薦把產品放置在有限的空間中，比如壁腔或封閉式櫥櫃。

請勿將支架或產品放置或安裝在任何熱源旁，例如火爐、暖氣片、熱調節裝置或可產生熱量的其他裝置（包括擴音器）。

保固資訊
本產品由 Bose 提供有限保固。
有關保固資訊，請瀏覽 global.Bose.com/warranty

中國進口商：Bose 電子（上海）有限公司，中國（上海）自由貿易試驗區，日櫻北路 353 號，9 號廠房 C 部
歐洲進口商：Bose Products B.V., Gorslaan 60, 1441 RG Purmerend, The Netherlands
墨西哥進口商：Bose de México, S. de R.L. de C.V., Paseo de las Palmas 405-204, Lomas de Chapultepec, 11000 México. 電話：+5255 (5202) 3545
台灣進口商：Bose 台灣分公司，台灣 104 台北市民生東路三段 10 號，9F-A1。電話：+886-2-2514 7676

Bose、Bose Smart Soundbar、Bose Soundbar、Bose Soundbar Wall Bracket、Bose TV Speaker、SoundTouch 和無線音符設計是 Bose Corporation 的商標。

Bose 公司總部：1-877-230-5639

©2020 Bose Corporation。未經事先書面許可，不得複製、修改、發行或以其他方式使用本資料的任何部分。

有毒或有害物質或元素的名稱及成分

零件名稱	有毒或有害物質或元素					
	鉛 (Pb)	汞 (Hg)	鎘 (Cd)	六價鉻 (CR(VI))	多溴化聯苯 (PBB)	多溴二苯醚 (PBDE)
印刷電路板	X	0	0	0	0	0
金屬零件	X	0	0	0	0	0
塑膠零件	0	0	0	0	0	0
揚聲器	X	0	0	0	0	0
連接線	X	0	0	0	0	0

此表格符合 SJ/T 11364 條款。

0：表示此零件中所有同類物質包含的有毒或有害物質低於 GB/T 26572 中的限定要求。

X：表示此零件使用的同類物質中至少有一種包含的有毒或有害物質高於 GB/T 26572 中的限定要求。

日本語

安全上の留意項目および使用方法をよく読み、それに従ってください。

安全上の留意項目

のどに詰まりやすい小さな部品が含まれています。3歳未満のお子様には適していません。

許可なく製品を改造しないでください。

Bose Soundbar Wall Bracket wall mounting kit は、Bose Soundbar 700、Bose Soundbar 500、Bose Smart Soundbar 300、Bose TV Speaker、および SoundTouch 300 soundbar 専用です。

本製品に同梱の部品のみを使用してください。

壁面の強度が十分でない場合や、壁の裏側に電線や配管などがある場合は、ブラケットを使用しないでください。ブラケットの取り付け方法がわからない場合は、専門業者に作業を依頼してください。ブラケットを取り付ける際は、建築関連法規に従ってください。

以下の面のみに取り付けてください。

- 厚さ 10 mm 以上の板壁
  - 上記以外の壁に取り付ける場合は、専門業者に作業を依頼してください。

空気の流れが妨げられる恐れがあるため、本製品を壁のくぼみや密閉された家具の中には置かないでください。

暖炉、ラジエーター、暖房送風口、その他の熱を発する装置（アンプを含む）の近くにブラケットを取り付けたり、本製品を設置したりしないでください。

保証について
製品保証の詳細は、弊社 Web サイトをご覧ください。

中国における輸入元: Bose Electronics (Shanghai) Company Limited, Part C, Plant 9, No. 353 North Riying Road, China (Shanghai) Pilot Free Trade Zone
EUにおける輸入元: Bose Products B.V., Gorslaan 60, 1441 RG Purmerend, The Netherlands
メキシコにおける輸入元: Bose de México, S. de R.L. de C.V., Paseo de las Palmas 405-204, Lomas de Chapultepec, 11000 México. Phone Number: +5255 (5202) 3545
台湾における輸入元: Bose Taiwan Branch, 9F-A1, No.10, Section 3, Minsheng East Road, Taipei City 104, Taiwan. Phone Number: +886-2-2514 7676

Bose、Bose Smart Soundbar、Bose Soundbar、Bose Soundbar Wall Bracket、Bose TV Speaker、SoundTouch、および音符と無線電波を組み合わせたデザインは、Bose Corporation の商標です。

Bose Corporation Headquarters: 1-877-230-5639

©2020 Bose Corporation. 本書のいかなる部分も、書面による事前の許可のない複写、変更、配布、その他の使用は許可されません。

हिंदी

कृपया सभी सुरक्षा एवं इस्तेमाल के निर्देशों को पढ़ें व उनका पालन करें।

महत्वपूर्ण सुरक्षा निर्देश

इस में छोटे पुर्जे हैं जिनसे दम घुटने का जोखिम हो सकता है। 3 साल से कम उम्र के बच्चों के लिए अनुकूल नहीं है।

इस उत्पाद में कोई अनधिकृत बदलाव न लाएं।

बोस साउंडबार वॉल ब्रैकेट वॉल माउंटिंग किट केवल बोस साउंडबार 700, बोस साउंडबार 500, बोस स्मार्ट साउंडबार 300, बोस टीवी स्पीकर और साउंडटच 300 साउंडबार के साथ उपयोग के लिए है।

केवल इस उत्पाद के साथ प्रदान किए गए माउंटिंग हार्डवेयर का उपयोग करें।

उन सतहों पर माउंट नहीं करें जो मजबूत नहीं हैं, या जिनके पास उनके पीछे छिपे खतरे हैं, जैसे कि विद्युत तार या पाइपलाइन। यदि आप ब्रैकेट स्थापित करने के बारे में निश्चित नहीं हैं, तो एक योग्य पेशेवर इंस्टॉलर से संपर्क करें यह सुनिश्चित करें कि स्थानीय भवन कोड के अनुसार ब्रैकेट स्थापित किया गया है।

केवल निम्नलिखित सतहों पर माउंटिंग के लिए:

- वॉलबोर्ड ≥ 3/8″ (10mm)
  - अगर उपरोक्त वर्णनों के अलावा अन्य सतहों पर माउंट किया गया है तो कृपया किसी पेशेवर इंस्टॉलर से संपर्क करें।

वायु संचार की आवश्यकताओं के कारण, बोस उत्पाद को एक सीमित स्थान जैसे कि एक दीवार गुहा या बंद कैबिनेट में रखने की सिफारिश नहीं करता है।

किसी भी गर्मी को स्रोतों जैसे कि फायरप्लेस, रेडिएटर्स, गर्म रजिस्टरों या अन्य उपकरण (एम्पलीफायरों सहित), जो गर्मी का उत्पादन करते हैं, के पास ब्रैकेट या उत्पाद को नहीं रखें या स्थापित नहीं करें।

वारंटी की जानकारी
यह उत्पाद बोस के सीमित वारंटी द्वारा कवर किया गया है। वारंटी के विवरण के लिए, global.Bose.com/warranty पर जाएं

चीन आयातक: Bose Electronics (Shanghai) Company Limited, Part C, Plant 9, No. 353 North Riying Road, China (Shanghai) पायलट मुक्त व्यापार क्षेत्र
यूरोपीय संघ के आयातक: Bose Products B.V., Gorslaan 60, 1441 RG Purmerend, The Netherlands
मेक्सिको के आयातक: Bose de México, S. de R.L. de C.V., Paseo de las Palmas 405-204, Lomas de Chapultepec, 11000 México. फ़ोन नंबर: 1(+5255)3545
ताइवान के आयातक: बोस ताइवान शाखा, 9F-A1, No.10, Section 3, Minsheng East Road, Taipei City 104, Taiwan। फ़ोन नंबर: +886-2-25147676

बोस, बोस स्मार्ट साउंडबार, बोस साउंडबार, बोस साउंडबार वॉल ब्रैकेट, बोस टीवी स्पीकर, साउंडटच, और वायरलेस नोट डिज़ाइन बोस कॉर्पोरेशन के ट्रेडमार्क हैं।

Bose Corporation मुख्यालय: 1-877-230-5639

©2020 Bose Corporation. बिना अग्रिम लिखित अनुमति के इस कार्य के किसी भी अंश का पुनरुत्पादन, परिवर्तन, वितरण या अन्यथा कोई भी उपयोग नहीं किया जा सकता।

العربية

يُرجى قراءة جميع التعليمات الخاصة بالسلامة والاستخدام والاحتفاظ بها.

تعليمات مهمة للسلامة

يحتوي على أجزاء صغيرة قد تتسبب في حدوث خطر الاختناق. غير مناسب للأطفال دون 3 سنوات.

لا تُجرِ أي تبديلات غير مصرَّح بها لهذا المنتج.

لا تُستخدم مجموعة تثبيت Bose Soundbar Wall Bracket على الحائط إلا مع مكبرات الصوت Bose Soundbar 700، وBose Soundbar 500، وBose Smart Soundbar 300، وBose TV Speaker وSoundTouch 300.

استخدم معدات التثبيت التي يتم توريدها مع هذا المنتج فقط.

لا تقم بالتثبيت على أسطح غير قوية، أو يوجد خلفها مخاطر مثل التوصيلات الكهربائية أو أنابيب المياه. إذا لم تكن متأكداً من تثبيت الحامل، فاتصل بأخصائي تركيب مؤهل. تأكد من تركيب الحامل وفقاً لقوانين البناء المحلية.

للتركيب على الأسطح التالية فقط:

- لوح جداري ≤ 3/8″ (10 ملم)
  - في حالة تم التركيب على أسطح خلاف المذكورة أعلاه، يرجى الاتصال بأخصائي تركيب.

نظرًا لمتطلبات التهوية، لا تنصح Bose بوضع المنتج في مكان ضيق مثل وضعه في تجويف بالحائط أو في خزانة مغلقة.

لا تضع الحامل أو المنتج أو تركبهما بالقرب من أي مصدر للحرارة مثل المدافئ أو شبكات التدفئة أو المواقد أو أي أجهزة أخرى (بما في ذلك مكبرات الصوت) والتي تنتج عنها حرارة.

معلومات الضمان
يتمتع هذا المنتج بضمان محدود من Bose. للحصول على تفاصيل الضمان تفضل بزيارة global.Bose.com/warranty

المستورد في الصين: Bose Electronics (Shanghai) Company Limited، Part C، Plant 9، No. 353 North Riying Road، China (Shanghai) Pilot Free Trade Zone
المستورد في الاتحاد الأوروبي: Bose Products B.V.، Gorslaan 60، 1441 RG Purmerend، The Netherlands
المستورد في المكسيك: Bose de México، S. de R.L. de C.V.، Paseo de las Palmas 405-204، Lomas de Chapultepec، 11000 México. رقم الهاتف: 3545 (5202) 5255+
المستورد في تايوان: Bose Taiwan Branch، 9F-A1، No.10، Section 3، Minsheng East Road، Taipei City 104، Taiwan. رقم الهاتف: 7676 2514-2-886+

تُعدّ Bose، وBose Smart Soundbar، وBose Soundbar، وBose Soundbar Wall Bracket، وBose TV Speaker، وSoundTouch، وwireless note design علامات تجارية تابعة لشركة Bose Corporation.

المقر الرئيسي لشركة Bose: 1-877-230-5639

حقوق الطبع والنشر © لعام 2020 محفوظة لشركة Bose Corporation. لا يجوز استنساخ أي جزء من هذا الدليل، أو تعديله، أو توزيعه أو استخدامه بطريقة أخرى دون إذن كتابي مسبق.